Please Read and Save this Use and Care Book.

IMPORTANT SAFEGUARDS

When using electrical appliances, basic safety precautions should always be followed, including the following:

- Read all instructions.
- Do not touch hot surfaces. Use handles or knobs.
- To protect against fire, electric shock and injury to persons do not immerse cord, plugs or appliance in water or other liquid.
- Close supervision is necessary when any appliance is used by or near children.
- Unplug from outlet when not in use and before cleaning. Allow to cool before putting on or taking off parts, and before cleaning the appliance.
- Do not operate any appliance with a damaged cord or plug, or after the appliance malfunctions or has been damaged in any manner. Return appliance to the nearest authorized service facility for examination, repair or adjustment.
- The use of accessory attachments not recommended by the appliance manufacturer may cause injuries.
- Do not use outdoors.
- Do not let cord hang over edge of table or counter, or touch hot surfaces.
- Do not place on or near a hot gas or electric burner, or in a heated oven.
- To disconnect,push CANCEL, then remove plug from wall outlet.
- Do not use this appliance for other than intended use.
- Oversized foods, metal foil packages, or utensils must not be inserted in a toaster, as they may create a fire or risk of electric shock.
- A fire may occur if the toaster is covered or touching flammable material, including curtains, draperies, walls and the like, when in operation.
- Do not attempt to dislodge food when toaster is plugged in.
- **Warning:** To prevent electrical shock, unplug before cleaning.
- **Warning:** To reduce the risk of fire or electric shock, operate with crumb tray closed.

SAVE THESE INSTRUCTIONS.

This product is for household use only.

POLARIZED PLUG (120V MODELS ONLY)

This appliance has a polarized plug (one blade is wider than the other). To reduce the risk of electric shock, this plug is intended to fit into a polarized outlet only one way. If the plug does not fit fully into the outlet, reverse the plug. If it still does not fit, contact a qualified electrician. Do not attempt to modify the plug in any way.

TAMPER-RESISTANT SCREW

Warning: This appliance is equipped with a tamper-resistant screw to prevent removal of the outer cover. To reduce the risk of fire or electric shock, do not attempt to remove the outer cover. There are no user-serviceable parts inside. Repair should be done only by authorized service personnel.

Note: If the power supply cord is damaged, it should be replaced by qualified personnel or in Latin America by an authorized service center.

ELECTRICAL CORD

a) A short power-supply cord is provided to reduce the risk resulting from becoming entangled in or tripping over a longer cord.
b) Longer detachable power-supply cords or extension cords are available and may be used if care is exercised in their use.
c) If a long detachable power-supply cord or extension cord is used,
   1) The marked electrical rating of the detachable power-supply cord or extension cord should be at least as great as the electrical rating of the appliance,
   2) The longer cord should be arranged so that it will not drape over the countertop or tabletop where it can be pulled on by children or tripped over.

Note: If the power supply cord is damaged, it should be replaced by qualified personnel or in Latin America by an authorized service center.

HOW TO USE

This product is for household use only.

GETTING STARTED

- Unpack the unit and remove any packing materials or labels.
- Please go to www.prodprotect.com/applica to register your warranty.
- Wipe the toaster with a damp cloth and dry thoroughly.
- Insert slide-out crumb trays in place.
- Plug the power cord into a standard wall outlet.

TOASTING

Model T4101C only: Your toaster features two sets of independent slots each with individual toast shade selectors, bagel and cancel buttons. Be sure to adjust each toast shade selector individually so that you can toast two different kinds of foods (for example, waffles on one side, bagels on the other) at once using different settings.

1. Adjust the toast shade selector to the desired setting (1 to 6). For first use, set the dial to setting 4. Adjust as desired to suit your taste.

Tip: Toast thin slices on lower settings.

2. Place bread slices or other foods in the slots and press down the toast lever until it locks in place.
   - The bread guides will automatically adjust to hold thick or thin slices in place.
   - When toasting is done, the toast control lever goes up and the unit shuts off.
3. If food becomes jammed, the built-in auto off function automatically shuts off the power.

Note: (Models T4101C Only) Since the two sets of controls function independently, the auto power-off function stops toasting only on the side where the food jam occurs.

4. Unplug the cord and move the toast lever up and down a few times to raise jammed food.
   - Do not touch the metal area around the slots as it may be hot.
   - Never use metal utensils to free food.
5. To interrupt toasting at any time, press the CANCEL ⊘ button.

BAGEL FUNCTION

1. Insert cut bagel into the slots with cut side toward the inside of the toaster.
2. Adjust the toast shade selector to the desired setting (1 to 6).
3. Press down the toast lever until it locks in place then press the BAGEL button.

Important: You must press down the toast control lever before selecting a function. If not, the function will not be activated.

4. If food becomes jammed, the built-in auto off function automatically shuts off the power.

Note: (Models T4101C Only) Since the two sets of controls function independently, the auto power-off function stops toasting only on the side where the food jam occurs.

5. Unplug the cord and move the toast lever up and down a few times to raise jammed food.
   - Do not touch the metal area around the slots as it may be hot.
   - Never use metal utensils to free food.
6. To interrupt toasting at any time, press the CANCEL ⊘ button.

CARE AND CLEANING

This product contains no user-serviceable parts. Refer service to qualified service personnel.

CLEANING

Always unplug the cord from the electrical outlet and allow the toaster to cool before cleaning. Do not immerse the toaster in water.

CRUMB TRAYS

1. Grasp the handles at the back of the toaster and slide out the crumb tray(s).

Note: Model T2101C has only one crumb tray.

2. Dispose of crumbs and wash the tray in warm, sudsy water. The trays are not dishwasher safe. You can remove stubborn spots using a nylon mesh pad.
3. Dry trays thoroughly before sliding back into the toaster.

CLEANING OUTSIDE SURFACES

Unit gets hot. Allow the toaster to cool completely before cleaning.

- Wipe the exterior with a damp cloth or sponge and dry with a paper towel.
- Do not use strong cleaners or abrasives that may scratch surfaces and never spray cleaners directly onto the toaster.

STORAGE

Use the cord wrap on the bottom of the toaster to minimize clutter on your counter and for easy storage.

NEED HELP?

For service, repair or any questions regarding your appliance, call the appropriate 800 number on cover of this book. Please DO NOT return the product to the place of purchase. Also, please DO NOT mail product back to manufacturer, nor bring it to a service center. You may also want to consult www.blackanddeckerappliances.com

TWO-YEAR LIMITED WARRANTY

(Applies only in the United States and Canada)

What does it cover?

- Any defect in material or workmanship provided; however, Applica's liability will not exceed the purchase price of product.

For how long?

- Two years from the date of original purchase with proof of such purchase.

What will we do to help you?

- Provide you with a reasonably similar replacement product that is either new or factory refurbished.

How do you get service?

- Save your receipt as proof of date of sale.
- Visit the online service website at www.prodprotect.com/applica, or call toll-free 1-800-231-9786, for general warranty service.
- If you need parts or accessories, please call 1-800-738-0245.

What does your warranty not cover?

- Damage from commercial use
- Damage from misuse, abuse or neglect
- Products that have been modified in any way
- Products used or serviced outside the country of purchase
- Glass parts and other accessory items that are packed with the unit
- Shipping and handling costs associated with the replacement of the unit
- Consequential or incidental damages (Please note, however, that some states do not allow the exclusion or limitation of consequential or incidental damages, so this limitation may not apply to you.)

How does state law relate to this warranty?

- This warranty gives you specific legal rights. You may also have other rights that vary from state to state or province to province.

Por favor lea este instructivo antes de usar el producto.

INSTRUCCIONES IMPORTANTES DE SEGURIDAD

Cuando se utilizan aparatos eléctricos, siempre se debe respetar ciertas medidas de seguridad a fin de reducir el riesgo de un incendio, un choque eléctrico y (o) lesiones a las personas, incluyendo las siguientes:

- Por favor lea todas las instrucciones.
- No toque las superficies calientes. Utilice las asas o las perillas.
- A fin de protegerse contra el riesgo de un choque eléctrico, no coloque el aparato de manera que el cable, el enchufe o el mismo aparato entre en contacto con agua o cualquier otro líquido.
- Todo aparato eléctrico utilizado en la presencia de menores de edad o por ellos mismos requiere la supervisión de un adulto.
- Desconecte el aparato del tomacorriente cuando no esté en funcionamiento y antes de limpiarlo. espere que el aparato se enfríe antes de instalar o retirar las piezas y antes de limpiarlo.
- No se debe utilizar ningún aparato eléctrico que tenga el cable o el enchufe averiado, que presente un problema de funcionamiento o que esté dañado. devuelva el aparato al centro de servicio autorizado más cercano para que lo examinen, reparen o ajusten.
- El uso de accesorios no recomendados por el fabricante puede ocasionar incendio, choque eléctrico o lesiones a las personas.
- No use este aparato a la intemperie.
- No permita que el cable cuelgue del borde de la mesa o del mostrador ni que entre en contacto con superficies calientes.
- No coloque el aparato sobre ni cerca de las hornillas de gas o eléctricas ni adentro de un horno caliente.
- Siempre conecte primero el cable al aparato y después, enchúfelo a un tomacorriente. Para desconectar, pulse el botón Cancelary luego retire el enchufe del tomacorriente.
- Este aparato se debe usar solamente con el fin previsto.
- A fin de evitar el riesgo de incendio o choque eléctrico, nunca introduzca en el aparato alimentos demasiado grandes, utensilios ni envolturas de metal.
- Existe el riesgo de incendio si el tostador permanece cubierto o en contacto con materiales inflamables, incluyendo cortinas, tapiceria, paredes y demas superficies semejantes mientras esta en funcionamiento.
- No trate de destrabar los alimentos cuando el tostador esté enchufado
- **Advertencia:** Para evitar una descarga eléctrica desconecte antes de la limpiar.
- **Advertencia:** Para reducir el riesgo de incendios o descargas eléctricas, operan con miga bandeja para cerrarla.

CONSERVE ESTAS INSTRUCCIONES.

Este aparato eléctrico es para uso doméstico solamente.

ENCHUFE POLARIZADO (SOLAMENTE PARA LOS MODELOS DE 120V)

Este aparato cuenta con un enchufe polarizado (un contacto es más ancho que el otro). A fin de reducir el riesgo de un choque eléctrico, este enchufe encaja en un tomacorriente polarizado en un solo sentido. Si el enchufe no entra en el tomacorriente, inviértalo y si aun así no encaja, consulte con un electricista. Por favor no trate de alterar esta medida de seguridad.

TORNILLO DE SEGURIDAD

Advertencia: Este aparato cuenta con un tornillo de seguridad para evitar la remoción de la cubierta exterior del mismo. A fin de reducir el riesgo de incendio o de choque eléctrico, por favor no trate de remover la cubierta exterior. Este producto no contiene piezas reparables por el consumidor. Toda reparación se debe llevar a cabo únicamente por personal de servicio autorizado

Nota: Si el cordón de alimentación esta dañado, en América Latina debe sustituirse por personal calificado o por el centro de servicio autorizado.

CABLE ELÉCTRICO

a) El producto debe proporcionarse con un cable corto para reducir el riesgo de enredarse o de tropezar con un cable largo.
b) Se encuentran disponibles cables de extensión más largos, que es posible utilizar si se emplea el cuidado debido.
c) Si se utiliza un cable de extensión,
   1) el régimen nominal del cable separable o del cable de extensión debe ser, como mínimo, igual al del régimen nominal del aparato.
   2) Uno debe de acomodar el cable más largo de manera que no cuelgue del mostrador o de la mesa, para evitar que un niño tire del mismo o que alguien se tropiece.

Nota: Si el cordón de alimentación esta dañado, en América Latina debe sustituirse por personal calificado o por el centro de servicio autorizado.

COMO USAR

Este product es solamente para uso doméstico.

PRIMEROS PASOS

- Desempaque el producto y retire toda etiqueta y material de empaque.
- Por favor visite www.prodprotect.com/applica para registrar su garantía.
- Limpie la tostadora con un paño húmedo y séquela bien.
- Coloque las bandejas de residuos en su lugar (en la parte de atrás de la tostadora).
- Enchufe el cable eléctrico en un tomacorriente estándar.

PARA TOSTAR

Solamente el modelo T4101C: Su tostadora cuenta con dos juegos de ranuras independientes, cada una con sus propios selectores del grado de tostado y botones para las funciones de bagel y cancelar. Asegúrese de ajustar cada selector del grado de tostado individualmente para poder tostar dos tipos de alimentos a la vez (por ejemplo, puede tostar wafles en un lado y bagels en el otro) utilizando diferentes niveles de tostado.

1. Ajuste el control selector del grado de tostado al nivel deseado (del 1 al 6). Si es la primera vez que utiliza la tostadora, gire el control a la posición 4. Ajuste al nivel deseado para satisfacer su gusto.

Consejo: Seleccione los niveles bajos para tostar las rebanadas finas.

2. Coloque las rebanadas de pan o el alimento que vaya a tostar en las ranuras y presione la palanca de control de tostado hasta que ésta quede segura en su lugar.
   - Las guías se ajustan automáticamente para acomodar las rebanadas gruesas o finas.
   - Una vez finalizado el ciclo de tostado, la palanca de control se eleva y la tostadora se apaga.
3. Si los alimentos se traban en la ranura durante el ciclo de tostado, la función de apagado automático integrada se activa y apaga la tostadora automáticamente.

Nota: (Solamente el modelo T4101C) Como los dos juegos de controles funcionan independientes uno del otro, la función de apagado automático solo interrumpe el ciclo de tostado en el lado donde se encuentra trabado el alimento.

4. Desenchufe el cable y mueva la palanca de control hacia arriba y hacia abajo varias veces hasta lograr destrabar y elevar el alimento.
   - No toque la superficie de metal alrededor de las ranuras ya que puede estar caliente.
   - Nunca utilice utensilios de metal para liberar los alimentos.
5. Para interrumpir el ciclo de tostado, presione el botón de cancelar ⊘ en el momento que lo desee.

FUNCIÓN DE BAGELS

1. Coloque las mitades de los bagels cortados en las ranuras con el lado cortado mirando hacia el interior de la tostadora.
2. Ajuste el control selector del grado de tostado al nivel deseado (del 1 al 6).
3. Presione la palanca de control de tostado hasta que ésta quede segura en su lugar, luego presione el botón de la función de bagel .

Importante: Siempre debe presionar la palanca de control de tostado antes de elegir una función, de lo contrario la función no se activará.

4. Si los alimentos se traban en la ranura durante el ciclo de tostado, la función de apagado automático integrada se activa y apaga la tostadora automáticamente.

Nota: (Solamente el modelo T4101C) Como los dos juegos de controles funcionan independientes uno del otro, la función de apagado automático solo interrumpe el ciclo de tostado en el lado donde se encuentra trabado el alimento.

5. Desenchufe el cable y mueva la palanca de control hacia arriba y hacia abajo varias veces hasta lograr destrabar y elevar el alimento.
   - No toque la superficie de metal alrededor de las ranuras ya que puede estar caliente.
   - Nunca utilice utensilios de metal para liberar los alimentos.
6. Para interrumpir el ciclo de tostado, presione el botón de cancelar ⊘ en el momento que lo desee.

CUIDADO Y LIMPIEZA

Este producto no contiene piezas que se deban reparar por el consumidor. Para servicio, acuda a personal de servicio calificado.

Siempre desenchufe el cable del tomacorriente y permita que la tostadora se enfríe antes de limpiarla. No sumerja la tostadora en agua.

BANDEJAS DE RESIDUOS

1. Para retirar la bandejas de residuos, localizadas en la parte de atrás de la tostadora, sujete las asas y deslice las bandejas hacia afuera.

Nota: El modelo T2101C sólo contiene una bandeja de residuos.

2. Deseche las migas y lave las bandejas en agua tibia jabonosa. Estas bandejas no están diseñadas para lavarse en la máquina lavaplatos. Puede utilizar una almohadilla de malla de nailon para eliminar las manchas persistentes.
3. Asegúrese de secar bien las bandejas antes de colocarlas de nuevo en su lugar.

SUPERFICIES EXTERIORES

La unidad se calienta. Espere que la tostadora se enfríe completamente antes de limpiarla.

- Limpie la superficie exterior con una esponja o con un paño húmedo y séquela con una toalla de papel.
- No utilice limpiadores fuertes ni abrasivos que puedan rallar las superficies y jamás rocíe limpiadores directamente sobre la tostadora.

ALMACENAMIENTO

Utilice el enrollado de cable en la parte inferior de la tostadora para ayudarle a mantener el mostrador organizado y para almacenar su tostadora fácilmente.

¿NECESITA AYUDA?

Para servicio, reparaciones o preguntas relacionadas al producto, por favor llame al número del centro de servicio que se indica para el país donde usted compró su producto. NO devuélva el producto al fabricante. Llame o lleve el producto a un centro de servicio autorizado.

DOS AÑOS DE GARANTÍA LIMITADA

(Aplica solamente en Estados Unidos y Canada)

¿Qué cubre la garantía?

- La garantía cubre cualquier defecto de materiales o de mano de obra que no haya sido generado por el uso incorrecto del producto.

¿Por cuánto tiempo es válida la garantía?

- Por dos años a partir de la fecha original de compra mientras que tenga una prueba de la compra.

¿Cómo se obtiene el servicio necesario?

- Conserve el recibo original como comprobante de la fecha de compra, comuníquese con el centro de servicio de su país y haga efectiva su garantía si cumple lo indicado en el manual de instrucciones.

¿Cómo se puede obtener servicio?

- Conserve el recibo original de compra.
- Por favor llame al número del centro de servicio autorizado.

¿Qué aspectos no cubre esta garantía?

- Los productos que han sido utilizados en condiciones distintas a las normales.
- Los daños ocasionados por el mal uso, el abuso o negligencia.
- Los productos que han sido alterados de alguna manera.
- Los daños ocasionados por el uso comercial del producto.
- Los productos utilizados o reparados fuera del país original de compra.
- Las piezas de vidrio y demás accesorios empacados con el aparato.
- Los gastos de tramitación y embarque asociados al reemplazo del producto.

¿Qué relación tiene la ley estatal con esta garantía?

- Esta garantía le otorga derechos legales específicos y el consumidor podría tener otros derechos que varían de una región a otra.

Veuillez lire et conserver ce guide d'entretien et d'utilisation.

IMPORTANTES MISES EN GARDE

Lorsqu'on utilise des appareils électriques, il faut toujours respecter certaines règles de sécurité fondamentales, notamment les suivantes

- Lire toutes les directives.
- Ne pas toucher aux surfaces chaudes; utiliser les poignées et les boutons.
- Pour protéger contre l'incendie, de choc électrique et de blessures, ne pas immerger le cordon, la fiche ou appareil dans l'eau ou tout autre liquide.
- Exercer une étroite surveillance lorsque l'appareil est utilisé par un enfant ou près d'un enfant.
- Débrancher l'appareil lorsqu'il ne sert pas. laisser l'appareil refroidir avant d'y placer ou d'en retirer des composants.
- Ne pas utiliser un appareil dont la fiche ou le cordon est abîmé, qui fonctionne mal ou qui a été endommagé. Confier l'appareil à un centre de service autorisé pour qu'il y soit examiné, réparé ou réglé.
- L'utilisation d'accessoires non recommandés par le fabricant de l'appareil présente des risques de blessures.
- Ne pas utiliser l'appareil à l'extérieur.
- Ne pas laisser pendre le cordon d'une table ou d'un comptoir ni le laisser entrer en contact avec une surface chaude.
- Ne pas placer l'appareil sur le dessus ou près d'un élément chauffant électrique ou à gaz ni dans un four.
- Extrême prudence doit être utilisé lorsque vous déplacez un appareil contenant de l'huile chaude ou autres liquides chauds.
- Pour débrancher l'appareil, pappuyez sur le bouton Annuler, puis enlever la fiche de la prise murale.
- Utiliser l'appareil uniquement aux fins pour lesquelles il a été conçu.
- Ne pas introduire dans l'appareil des aliments trop volumineux, des emballages en papier d'aluminium ni des ustensiles, car ils pourraient provoquer un incendie ou un choc électrique.
- Il y a risque d'incendie lorsque le grille-pain et recouvert de matériaux inflammables, comme des rideaux, des draperies ou des revêtements muraux, ou lorsqu'il entre en contact avec ceux-ci pendant qu'il fonctionne. Ne pas remiser des articles sur le dessus de l'appareil lorsqu'il est en marche.
- Ne pas tenter de déloger des aliments lorsque le grille-pain est branché.
- **Avertissement:** Pour éviter tout choc électrique, débranchez-le avant le nettoyage.
- **Avertissement:** Pour réduire le risque d'incendie ou d'électrocution, fonctionnent avec ramasse-miettes fermé.

CONSERVER CES MESURES.

L'appareil est conçu pour une utilisation domestique.

FICHE POLARISÉE (MODÈLES DE 120 V SEULEMENT)

L'appareil est muni d'une fiche polarisée (une lame plus large que l'autre). Afin de minimiser les risques de secousses électriques, ce genre de fiche n'entre que d'une façon dans une prise polarisée. Lorsqu'on ne peut insérer la fiche à fond dans la prise, il faut tenter de le faire après avoir inversé les lames de côté. Si la fiche n'entre toujours pas dans la prise, il faut communiquer avec un électricien certifié. Il ne faut pas tenter de modifier la fiche.

VIS INDESSERRABLE

Avertissement : L'appareil est doté d'une vis indesserrable empêchant l'enlèvement du couvercle extérieur. Pour réduire les risques d'incendie ou de secousses électriques, ne pas tenter de retirer le couvercle extérieur. L'utilisateur ne peut pas remplacer les pièces de l'appareil. En confier la réparation seulement au personnel des centres de service autorisés.

Note: Si le cordon d'alimentation est endommagé, il doit être remplacé par du personnel qualifié ou, en Amérique latine par un centre de service agréé.

CORDON

a) Le cordon d'alimentation de l'appareil est court (ou amovible) afin de minimiser les risques d'enchevêtrement ou de trébuchement.
b) Il existe des cordons d'alimentation amovibles ou de rallonge plus longs et il faut s'en servir avec prudence.

c) Lorsqu'on utilise un cordon d'alimentation amovible ou de rallonge plus long, il faut s'assurer que :
1) la tension nominale du cordon d'alimentation amovible ou de rallonge soit au moins égale à celle de l'appareil, et que;
2) le cordon plus long soit placé de sorte qu'il ne soit pas étalé sur le comptoir ou la table d'où des enfants pourraient le tirer, ni placé de manière à provoquer un trébuchement.

Note: Lorsque le cordon d'alimentation est endommagé, il faut le faire remplacer par du personnel qualifié ou.

UTILISATION

L'appareil est conçu pour une utilisation domestique seulement.

POUR COMMENCER

- Déballer l'appareil et retirer les matériaux d'emballage et les étiquettes.
- Veuillez aller à l'adresse www.prodprotect.com/applica pour enregistrer votre garantie.
- Essuyer le grille-pain avec un chiffon humide et bien l'assécher.

GRILLAGE

Modèle T4101C seulement : L'appareil comporte deux jeux distincts de sélecteurs du degré de grillage, de boutons pour baguels, pour aliments surgelés et d'annulation de manière à faire griller deux types d'aliments simultanément (des gaufres d'un côté et des baguels de l'autre, par exemple) à des réglages différents.

1. Régler le sélecteur du degré de grillage au réglage voulu (de 1 à 6). À-la première utilisation, le régler au centre. Régler plus pâle ou plus foncé au goût.

Conseil pratique : Faire griller les tranches minces aux réglages inférieurs.

2. Déposer les tranches ou les aliments dans les fentes et abaisser le levier de commande jusqu'à ce qu'il s'enclenche.
- Les guide pour les tranches se règlent automatiquement pour retenir les tranches minces ou épaisses en place.
- Les aliments grillés montent automatiquement à la fin du cycle de grillage.

3. Lorsqu'un aliment reste coincé, la fonction intégrée d'arrêt automatique coupe automatiquement le courant.

Note : (Modéles T4101C Seulement) Puisque les deux jeux de commandes fonctionnent de façon indépendante, la fonction d'arrêt automatique arrête le grillage seulement du côté où l'aliment est bloqué.

4. Débrancher le cordon et déplacer le levier de commande du grillage à quelques reprises de haut en bas afin de dégager l'aliment coincé. Ne jamais utiliser d'ustensiles métalliques pour dégager l'aliment.
- Ne touchez pas le secteur en métal comme il peut être chaud.
- Ne jamais utiliser d'utensiles métalliques pour dégager l'aliment.

5. Pour interrompre le cycle de grillage en tout temps, il suffit d'enfoncer le bouton d'annulation ⊘ .

GRILLAGE DE BAGUELS

1. Pour s'en servir, placer la face coupée du baguel vers l'intérieur du grille-pain.
2. Régler le sélecteur du degré de grillage au réglage voulu (de 1 à 6).
3. Abaisser le levier de commande jusqu'à ce qu'il s'enclenche.

Important : Il faut abaisser le levier de commande avant de choisir une fonction. Sinon, la fonction ne sera pas activée.

4. Lorsqu'un aliment reste coincé, la fonction integrée d'arrêt automatique coupe automatiquement le courant.

Note : (Modéles T4101C Seulement) Puisque les deux jeux de commandes fonctionnent de façon indépendante, la fonction d'arrêt automatique arrête le grillage seulement du côté où l'aliment est bloqué.

5. Débrancher le cordon et déplacer le levier de commande du grillage à quelques 1reprises de haut en bas afin de dégager l'aliment coincé.
- Ne touchez pas le secteur en métal comme il peut être chaud.
- Ne jamais utiliser d'ustensiles métalliques pour dégager l'aliment.

6. Pour interrompre le cycle de grillage en tout temps, il suffit d'enfoncer le bouton d'annulation ⊘ .

ENTRETIEN ET NETTOTAGE.

L'utilisateur ne peut entretenir aucune composante du produit. En confier l'entretien à du personnel qualifié.

NETTOYAGE

Toujours débrancher le cordon de la prise et laisser refroidir l'appareil avant de le nettoyer. Ne pas immerger l'appareil.

PLATEAU À MIETTES

1. Saisir la poignée sur le côté de l'appareil et retirer les plateaux à-miettes.

Note : Le modéle T2101C comporte un plateau à miettes.

2. Jeter les miettes et laver les plateaux dans de l'eau chaude savonneuse. Les plateaux ne va pas au lave-vaisselle.
3. On peut enlever les taches tenaces à-l'aide d'un tampon en nylon. Bien assécher les plateaux avant de le remettre en place.

NETTOYAGE DE LA PAROI EXTÉRIEURE

Appareil devient chaud. Il faut s'assurer que l'appareil est complètement refroidi avant de le nettoyer.

- Essuyer la paroi extérieure à l'aide d'un chiffon ou d'une éponge humide, puis assécher à l'aide d'un essuie-tout.
- Ne pas utiliser des produits nettoyants forts ni abrasifs car ceux-ci peuvent égratigner la surface et ne jamais vaporiser des produits nettoyants directement sur l'appareil.

RANGEMENT

Utiliser l'enrouleur de cordon qui se trouve sous l'appareil afin de minimiser l'encombrement du comptoir et pour en faciliter le rangement.

BESOIN D'AIDE?

Pour communiquer avec les services d'entretien ou de réparation, ou pour adresser toute question relative au produit, composer le numéro sans frais approprié indiqué sur la page couverture. Ne pas retourner le produit où il a été acheté. Ne pas poster le produit au fabricant ni le porter dans un centre de service. On peut également consulter le site web indiqué sur la page couverture.

Garantie limitée de deux ans
(Valable seulement aux États-Unis et au Canada)

Quelle est la couverture?

- Tout défaut de main-d'oeuvre ou de matériau; toutefois, la responsabilité de la société Applica se limite au prix d'achat du produit.

Quelle est la durée?

- Deux année(s) à compter de la date d'achat initiale, avec une preuve d'achat.

Quelle aide offrons nous?

- Remplacement par un produit raisonnablement semblable nouveau ou réusiné.

Comment se prévaut-on du service?

- Conserver son reçu de caisse comme preuve de la date d'achat.
- Visiter notre site web au www.prodprotect.com/applica, ou composer sans frais le 1 800 231-9786, pour obtenir des renseignements généraux relatifs à la garantie.
- On peut également communiquer avec le service des pièces et des accessoires au 1 800 738-0245.

Qu'est-ce que la garantie ne couvre pas?

- Des dommages dus à une utilisation commerciale.
- Des dommages causés par une mauvaise utilisation ou de la négligence.
- Des produits qui ont été modifiés.
- Des produits utilisés ou entretenus hors du pays où ils ont été achetés.
- Des pièces en verre et tout autre accessoire emballés avec le produit.
- Les frais de transport et de manutention reliés au remplacement du produit.
- Des dommages indirects (il faut toutefois prendre note que certains états ne permettent pas l'exclusion ni la limitation des dommages indirects).

Quelles lois régissent la garantie?

- Les modalités de la présente garantie donnent des droits légaux spécifiques. L'utilisateur peut également se prévaloir d'autres droits selon l'état ou la province qu'il habite.

(Válida sólo para México)

Duración

Rayovac de México SA de CV garantiza este producto por 2 años a partir de la fecha original de compra.

¿Qué cubre esta garantía?

Esta Garantía cubre cualquier defecto que presenten las piezas, componentes y la mano de obra contenidas en este producto.

Requisitos para hacer válida la garantía

Para reclamar su Garantía deberá presentar al Centro de Servicio Autorizado la póliza sellada por el establecimiento en donde adquirió el producto. Si no la tiene, podrá presentar el comprobante de compra original.

¿Donde hago válida la garantía?

Llame sin costo al teléfono 01 800 714 2503, para ubicar el Centro de Servicio Autorizado más cercano a su domicilio en donde usted podrá encontrar partes, componentes, consumibles y accesorios.

Procedimiento para hacer válida la garantía

Acuda al Centro de Servicio Autorizado con el producto con la póliza de Garantía sellada o el comprobante de compra original, ahí se reemplazará cualquier pieza o componente defectuoso sin cargo alguno para el usuario final. Esta Garantía incluye los gastos de transportación que se deriven de su cumplimiento.

Excepciones

Esta Garantía no será válida cuando el producto:

A) Se hubiese utilizado en condiciones distintas a las normales.
B) No hubiese sido operado de acuerdo con el instructivo de uso que le acompaña.
C) Cuando el producto hubiese sido alterado o reparado por personas no autorizadas por Rayovac de México SA de CV.

Nota: Usted podra encontrar partes, componentes, consumibles y accesorios en los centros de servicios autorizados. Esta garantía incluyen los gastos de transportación que se deriven de sus cumplimiento dentro de sus red de servicio.

Por favor llame al número correspondiente que aparece en la lista a continuación para solicitar que se haga efectiva la garantía y donde Ud. puede solicitar servicio, reparaciones o partes en el país donde el producto fué comprado.

Argentina
Servicio Técnico
Monroe 3351
CABA Argentina
Tel: 0800 – 444 - 7296
servicios@rayovac.com.ar

Chile
SERVICIO DE MAQUINAS Y HERRAMIENTAS LTDA.
Portugal Nº 644
Santiago – Chile
Fonos: 02-6355208 / 02-6341169
Email: servicio@spectrumbrands.cl
Call center: 800-171-051

Colombia
Rayovac Varta S.A
Carrera 17 Número 89-40
Línea gratuita nacional
018000510012

Costa Rica
Aplicaciones Electromecanicas, S.A.
Calle 26 Bis y Ave. 3
San Jose, Costa Rica
Tel.: (506) 257-5716 / 223-0136

Ecuador
Servicio Master
Dirección: Capitán Rafael Ramos OE 1-85 y Galo plaza lasso.
Tel (593) 2281-3882 / 2240-9870

El Salvador
Calle San Antonio Abad 2936
San Salvador, El Salvador
Tel. (503) 2284-8374

Guatemala
MacPartes SA
3ª Calle 414 Zona 9
Frente a Tecun
Tel. (502) 2331-5020 / 2332-2101

Honduras
ServiTotal
Contigua a Telecentro
Tegucigalpa, Honduras,
Tel. (504) 235-6271

México
Articulo 123 # 95 Local 109 y 112
Col. Centro, Cuauhtemoc,
México, D.F.
Tel. 01 800 714 2503

Nicaragua
ServiTotal
De semáforo de portezuelo
500 metros al sur.
Managua, Nicaragua,
Tel. (505) 248-7001

Panamá
Servicios Técnicos CAPRI
Tumbamuerto Boulevard
El Dorado Panamá
500 metros al sur.
Tel. 3020-480-800 sin costo
(507) 2360-236 / 159

Perú
Servicio Central Fast Service
Av. Angamos Este 2431
San Borja, Lima Perú
Tel. (511) 2251-388

Puerto Rico
Buckeye Service
Jesús P. Piñero #1013
Puerto Nuevo, SJ PR 00920
Tel.: (787) 782-6175

Republica Dominicana
Prolongación Av. Rómulo Betancourt
Zona Industrial de Herrera
Santo Domingo, República Dominicana
Tel.: (809) 530-5409

Venezuela
Inversiones BDR CA
Av. Casanova C.C.
City Market Nivel Plaza Local 153
Diagonal Hotel Melia, Caracas.
Tel. (582) 324-0969

www.applicaservice.com
servicio@applicamail.com

Sello del Distribuidor:

Fecha de compra:

Modelo:

Código de fecha / Date Code / Le code de date:

T2101BD: 850 W 120 V~ 60 Hz
T4101C: 1500 W 120 V~ 60 Hz

Comercializado por:
Rayovac de México SA de C.V
KM. 14.5 Carretera Puente de Vigas.
Col. Lechería, Tultitlán.
Estado de México. C.P. 54940
México
Tel: (55) 5831-7070
Servicio y Reparación
Art. 123 No. 95
Col. Centro, C.P. 06050
Deleg. Cuauhtemoc

Servicio al Consumidor,
Venta de Refacciones y Accesorios
01 800 714 2503
Importado por / Imported by:
RAYOVAC Argentina s.r.l. Humboldt 2495 Piso# 3
(C1425FUG) C.A.B.A. Argentina. C.U.I.T No. 30-70706168-1
Importado por / Imported by:
Rayovac de México SA de C.V KM. 14.5 Carretera
Puente de Vigas. Col. Lechería, Tultitlán. Estado de
México. C.P. 54940
México Tel: (55) 5831-7070 Del interior marque sin costo 01 (800) 714 2503

Importado por / Imported by:

RAYOVAC ARGENTINA S.R.L.
Humboldt 2495 Piso# 3
C1425FUG) C.A.B.A.
C.U.I.T NO. 30-70706168-1
Importado por / Imported by:

Rayovac de México SA de C.V
KM 14.5 Carretera Puente de Vigas
Col. Lechería Tultitlán
Estado de México
CP 54940,
México
Teléfono: (55) 5831-7070
Del interior marque sin costo
01 (800) 714 2503

Comercializado por:
Rayovac de México SA de C.V
KM. 14.5 Carretera Puente de Vigas.
Col. Lechería, Tultitlán.
Estado de México.
C.P. 54940
México
Tel: (55) 5831-7070

Servicio y Reparación
Art. 123 No. 95
Col. Centro, C.P. 06050
Deleg. Cuauhtemoc

Servicio al Consumidor,
Venta de Refacciones y Accesorios
01 800 714 2503

BLACK&DECKER
is a registered trademark of The Black & Decker Corporation, Towson, Maryland, USA
es una marca registrada de The Black & Decker Corporation, Towson, Maryland, E.U.
Marque de commerce déposée de la société The Black & Decker Corporation, Towson, Maryland, É.-U.

Made and Printed in People's Republic of China
Fabricado e Impreso en la República Popular de China
Fabriqué et Imprimé en République populaire de Chine.

Applica

© 2013 Applica Consumer Products, Inc.

2013-4-24-211 E/S/F

BLACK&DECKER

Model/Modelo/ Modèle: T2101BD, T4101C

Customer Care Line: 1-800-231-9786
For online customer service: www.prodprotect.com/applica

Línea de Atención del Cliente: 1-800-231-9786
Para servicio al cliente en línea: www.prodprotect.com/applica

Ligne Service à la Clientèle: 1-800-231-9786
Pour le service à la clientèle en ligne: www.prodprotect.com/applica

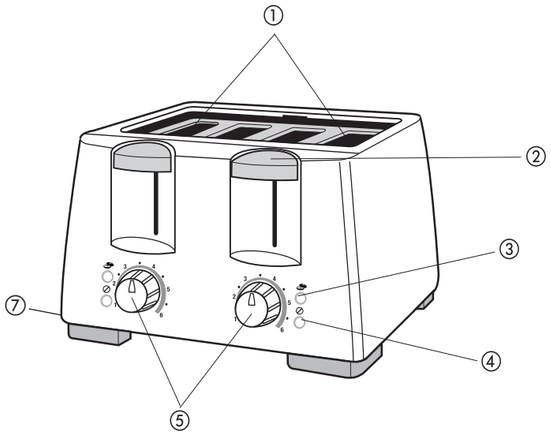

2/4 SLICE TOASTERS

Product may vary slightly from what is illustrated.

1. Extra-wide slots with automatic adjusting guides
2. Toast control lever
3. BAGEL button
4. CANCEL ⊘ button
5. Toast shade selector dials

†6. Removable slide-out crumb trays (not shown) (Part # T4101-01)
7. Cord wrap (under unit)

Note: † indicates consumer replaceable/removable parts

TOSTADOR DE PAN PARA 2 /4 REBANADAS

El producto puede variar ligeramente del que aparece ilustrado aquí.

1. Ranuras anchas con guías auto-ajustables
2. Palanca de control de tostado
3. Botón para bagels
4. Botón de cancelación ⊘
5. Selectors de nivel de tostado

†6. Extraíble deslizable bandejas miga (no se muestra) (No. de pièce T4101-01)
7. Para enrollar el cable (en la unidad)

Nota: † indica las piezas extraíbles o reemplazables por parte del consumidor

2/4 GRILLE-PAIN

Le produit peut différer légèrement de celui illustré.

1. Fentes très larges munies de guides à réglage automatique
2. Levier souples pour les aliments
3. Bouton des bagels
4. Bouton d'annulation ⊘
5. Sélecteurs du degré de grillage

†6. Plateaux à miettes amovible (non montré) (No. de pièce T4101-01)
7. Enrouleur de cordon (sous l'appareil)

Note: † indique que la pièce est remplaçable par l'utilisateur/amovible